Produktdatenblatt

Perlan 140 Holz Deckenbefestigung

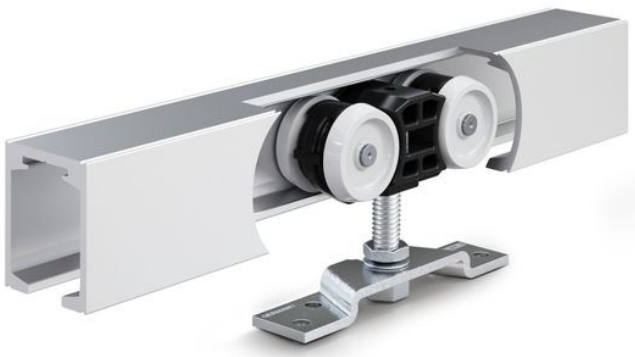

Schiebebeschlag für Holz-, Kunststoff- oder Metalltüren mit 140 kg Flügelgewicht

ANWENDUNGSBEREICHE

- Stark frequentierte Schiebetüren im Innenbereich
- Wohn-, Büro- und Konferenzräume sowie Hotels
- Beschlagmontage in allen sichtbaren Bereichen
- Ein- und mehrflügelige Schiebetüren
- Befestigung an der Decke

Perlan 140 Holz Deckenbefestigung

PRODUKTMERKMALE

- Schiebebeschlag für Flügelgewichte bis 140 kg
- Für Flügelmaterial aus Holz, Kunststoff oder Metall
- Mit ein- oder beidseitiger Dämpfung für Türen bis zu 80 kg Flügelgewicht, sodass die Tür sanft abgebremst und selbstständig in die Endlage gezogen wird
- Verstellbarer Höhenausgleich nivelliert Unebenheiten zwischen Decke und Laufprofil
- Präzisionskugellager im Rollenwagen bieten besonders hohe Laufruhe beim Schieben
- Nach DIN EN 1527 in 100.000 Prüfzyklen auf Langlebigkeit geprüft
- Versenkbare Aufhängeplatten ermöglichen einen Türeinbau mit geringem Spaltabstand zwischen Laufprofil und Türoberkante

TECHNISCHE DATEN

Verkaufsname	Perlan 140 Holz Deckenbefestigung

BESTEHT AUS

SET PERLAN 140 FÜR HOLZFLÜGEL

Schiebebeschlag für Glasflügel mit Flügelgewicht bis 140 kg

Bezeichnung	Beschreibung	Ident-Nr.	Farbe	Flügelbreite (min.)	Flügelbreite (max.)
Set Perlan 140 für Holzflügel	Für Deckenbefestigung mit Aufhängeplatte Standard, bis 140 kg Flügelgewicht	119354	EV1	500 mm	1040 mm
Set Perlan 140 für Holzflügel	Für Deckenbefestigung mit Aufhängeplatte Standard, bis 140 kg Flügelgewicht	119355	EV1	500 mm	1240 mm
Set Perlan 140 für Holzflügel	Für Deckenbefestigung mit Aufhängeplatte Standard, bis 140 kg Flügelgewicht	119353	EV1	500 mm	840 mm
Set Perlan 140 für Holzflügel	Für Deckenbefestigung mit Aufhängeplatte Standard, bis 140 kg Flügelgewicht	119356	EV1	500 mm	1440 mm
Set Perlan 140 für Holzflügel	Für Deckenbefestigung mit Aufhängeplatte Standard, bis 140 kg Flügelgewicht	119357	EV1	500 mm	1640 mm

Perlan 140 Holz Deckenbefestigung

SET PERLAN 140 FÜR HOLZFLÜGEL

Schiebebeschlag für Deckenmontage und Holzflügel

Bezeichnung	Beschreibung	Ident-Nr.	Farbe	Flügelbreite (min.)	Flügelbreite (max.)
Set Perlan 140 für Holzflügel	Für Deckenbefestigung mit Aufhängeplatte Standard und Perlan SoftStop, bis 80 kg Flügelgewicht. Perlan SoftStop einseitig, bei Laufprofil 2450 mm beidseitig.	134888	EV1	860 mm	1240 mm
Set Perlan 140 für Holzflügel	Für Deckenbefestigung mit Aufhängeplatte Standard und Perlan SoftStop, bis 80 kg Flügelgewicht. Perlan SoftStop einseitig, bei Laufprofil 2450 mm beidseitig.	134887	EV1	535 mm	1000 mm

ZUBEHÖR

SET AUFHÄNGEPROFIL VERSENKT

Zum Einfräsen in den Holzflügel

Bezeichnung	Beschreibung	Ident-Nr.
Set Aufhängeprofil versenkt	2 Stück, zum Einfräsen in den Holzflügel, inklusive Aufhängeschrauben und flachem Gabelschlüssel zur Höhenverstellung	138015

ENDANSCHLAG MIT EINSTELLBARER FESTSTELLFEDER

Einstellbarer Endanschlag für Perlan Schiebebeschlag

Bezeichnung	Ident-Nr.
Endanschlag mit einstellbarer Feststellfeder	069274

Perlan 140 Holz Deckenbefestigung

FESTSTELLFEDER

Feststellfeder für Endanschlag Perlan 140

Bezeichnung	Ident-Nr.
Feststellfeder	064242

FLÜGELANSCHLAG

Endanschlag für Schiebeflügel

Bezeichnung	Ident-Nr.
Flügelanschlag	000339
Flügelanschlag	000342

PUFFER FÜR DURCHGEHENDE BODENFÜHRUNG *

Puffer für im Boden integrierte und durchgehende Bodenführungen

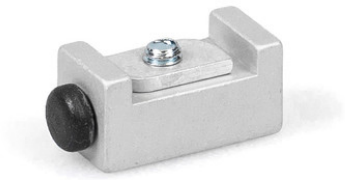

Bezeichnung	Ident-Nr.
Puffer für durchgehende Bodenführung	124655

SET HÖHENAUSGLEICH/DECKENDISTANZ STUFENLOS

Stufenloser Deckenausgleich zur Deckenmontage von Laufschienen

Perlan 140 Holz Deckenbefestigung

Bezeichnung	Beschreibung	Ident-Nr.
Set Höhenausgleich/Deckendistanz stufenlos	6 Stück, stufenloser Höhenausgleich von 13 mm bis 18 mm. Zur Anwendung bei Deckenmontage mit Clipsblende 100/145 sowie zum allgemeinen Einsatz bei unebenem Deckenverlauf	138099

SET GGS EDELSTAHL PUNKTHALTER

Edelstahl Punkthalter für ESG-Scheiben

Bezeichnung	Beschreibung	Ident-Nr.	Farbe	Glasdicke
Set GGS Edelstahl Punkthalter	2 Stück, gebürstet, für Holzflügel und Glasflügel 8-12 mm, inklusive 4 Rampa-Muffen (Holz) und Montagematerial für Glas	127961	Edelstahl	8 - 12 mm

SET PERLAN SOFTSTOP MITTLERE VERSION, EINSEITIG GEDÄMPFT, BIS 80 KG

Perlan Softstop einseitige Dämpfung für Flügelgewichte bis 80 kg und Flügelbreite von 900 bis 1.290 mm

Bezeichnung	Beschreibung	Ident-Nr.	Flügelbreite (min.)	Flügelbreite (max.)
Set Perlan SoftStop mittel, einseitig	Im Set sind enthalten: 2 x Rollenwagen mit Dämpfereinheit einseitig, 2 x Endanschlag, 1 x Auslöser mit Befestigungsschraube, 2 x Aufhängeplatte Standard	128877	900 mm	1290 mm

SET PERLAN SOFTSTOP LANGE VERSION, BEIDSEITIG GEDÄMPFT, BIS 80 KG

Perlan SoftStop beidseitige Dämpfung für Flügelgewichte bis 80 kg

Bezeichnung	Beschreibung	Ident-Nr.	Flügelbreite (min.)	Flügelbreite (max.)
Set Perlan SoftStop lang, beidseitig	Im Set sind enthalten: 2 x Rollenwagen mit Dämpfereinheit beidseitig, 2 x Endanschlag, 2 x Auslöser mit Befestigungsschrauben, 2 x Aufhängeplatte Standard	128891	1290 mm	1700 mm

Perlan 140 Holz Deckenbefestigung

SET PERLAN SOFTSTOPDUO, BEIDSEITIG GEDÄMPFT

Perlan SoftStopDuo mit beidseitiger Dämpfung bis 80 kg Flügelgewicht

Bezeichnung	Beschreibung	Ident-Nr.	Flügelbreite (min.)	Flügelbreite (max.)
Set Perlan SoftStopDuo, beidseitig gedämpft, bis 80 kg	Im Set sind enthalten: 2 x Rollenwagen mit Dämpfereinheit beidseitig, 2 x Endanschlag, 2 x Auslöser mit Befestigungsschrauben, 2 x Aufhängeplatte Standard	150071	750 mm	1290 mm

TÜRGRIFFSTANGE KONFIGURIERT *

Stoßgriff - runde Ausführung zur Montage an Glasflügel

Bezeichnung	Ident-Nr.	Farbe
Türgriffstange konfiguriert *	127616	Edelstahl

SET PERLAN SOFTSTOP KURZE VERSION, EINSEITIG GEDÄMPFT, BIS 80 KG

Perlan SoftStop einseitige Dämpfung für Flügelgewichte bis 80 kg und Flügelbreite von 575 bis 900 mm

Bezeichnung	Beschreibung	Ident-Nr.	Flügelbreite (min.)	Flügelbreite (max.)
Set Perlan SoftStop kurz, einseitig	Im Set sind enthalten: 2 x Rollenwagen mit Dämpfereinheit einseitig, 2 x Endanschlag, 1 x Auslöser mit Befestigungsschraube, 2 x Aufhängeplatte Standard	128876	575 mm	900 mm

Perlan 140 Holz Deckenbefestigung

* Die oben gekennzeichneten Produkte können je nach Land in Form, Typ, Eigenschaften, Funktion oder Verfügbarkeit variieren. Bei Fragen wenden Sie sich bitte an Ihren GEZE Ansprechpartner.