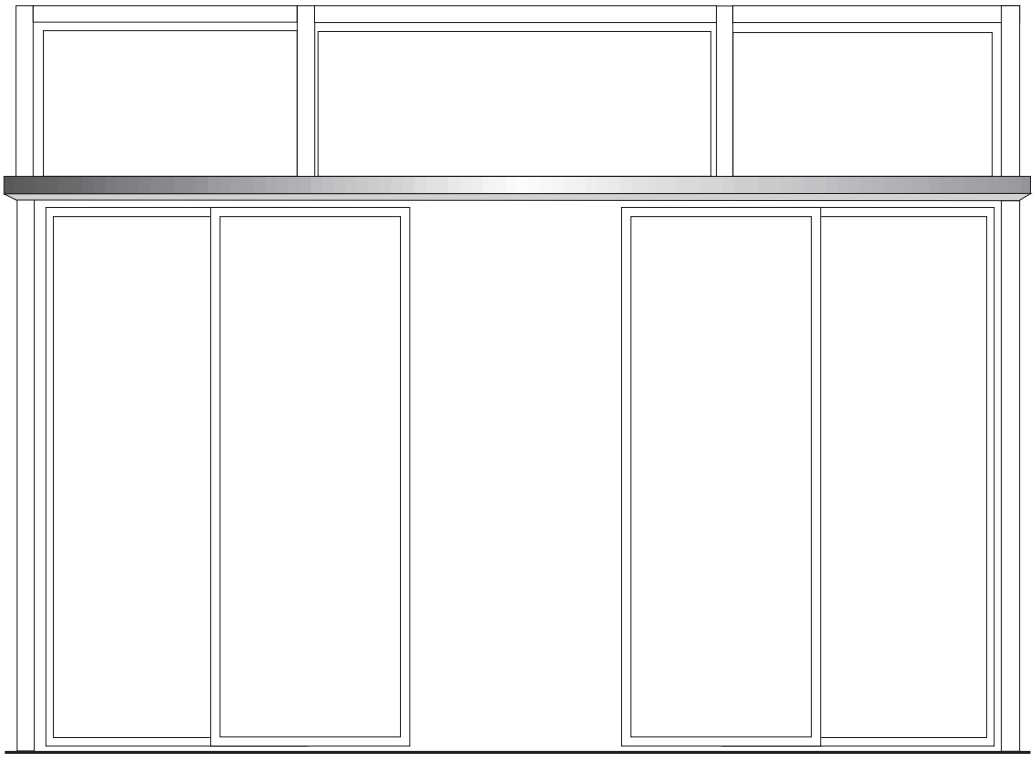

Slimdrive
SL NT
SL NT-FR

Montageanleitung

Freitragender Träger

GEZE

Inhaltsverzeichnis

1 Symbole und Darstellungsmittel 3
1.1 Gültigkeit 3
1.2 Produkthaftung 3

2 Sicherheitshinweise 4

3 Überblick 5
3.1 Pläne 5
3.2 Werkzeug 5
3.3 Profilquerschnitte 5
3.4 Aufbau 6
3.5 Seitenplatten 7

4 Montage 8
4.1 Bauseitige Vorbereitung 8
4.2 Vorbereitende Montagearbeiten 8
4.3 Freitragenden Träger vorbereiten 8
4.4 Freitragende Montage 9
4.5 Wandmontage mit Seitenteilen vor der Wand 10
4.6 Montage der Seitenteile 11

5 Demontage 14

1 Symbole und Darstellungsmittel

Warnhinweise

In dieser Anleitung werden Warnhinweise verwendet, um Sie vor Sach- und Personenschäden zu warnen.

- ▶ Lesen und beachten Sie diese Warnhinweise immer.
- ▶ Befolgen Sie alle Maßnahmen, die mit dem Warnsymbol und Warnwort gekennzeichnet sind.

Warnsymbol	Warnwort	Bedeutung
⚠	**WARNUNG**	Gefahren für Personen. Nichtbeachtung kann zu Tod oder schweren Verletzungen führen.
⚠	**VORSICHT**	Gefahren für Personen. Nichtbeachtung kann zu leichten Verletzungen führen.
–	**VORSICHT**	Informationen zur Vermeidung von Sachschäden, zum Verständnis oder zum Optimieren der Arbeitsabläufe.

Weitere Symbole und Darstellungsmittel

Um die korrekte Bedienung zu verdeutlichen, sind wichtige Informationen und technische Hinweise besonders herausgestellt.

Symbol	Bedeutung
❗	bedeutet „Wichtiger Hinweis“
ℹ	bedeutet „Zusätzliche Information“
▶	Symbol für eine Handlung: Hier müssen Sie etwas tun. ▶ Halten Sie bei mehreren Handlungsschritten die Reihenfolge ein.

1.1 Gültigkeit

Gültig für Geräte ab Baujahr 06/09

1.2 Produkthaftung

Gemäß der im Produkthaftungsgesetz definierten Haftung des Herstellers für seine Produkte sind die in dieser Broschüre enthaltenen Informationen (Produktinformationen und bestimmungsgemäße Verwendung, Fehlgebrauch, Produktleistung, Produktwartung, Informations-und Instruktionspflichten) zu beachten. Die Nichtbeachtung entbindet den Hersteller von seiner Haftungspflicht.

2 Sicherheitshinweise

Allgemeines

Vorgeschriebene Montage, Wartungs- und Instandsetzungsarbeiten müssen von Sachkundigen durchgeführt werden, die von GEZE autorisiert sind.
Für sicherheitstechnische Prüfungen sind die länderspezifischen Gesetze und Vorschriften zu beachten.
Eigenmächtige Änderungen an der Anlage schließen jede Haftung von GEZE für resultierende Schäden aus.
Bei Kombination mit Fremdfabrikaten übernimmt GEZE keine Gewährleistung.
Für alle Arbeiten dürfen nur GEZE-Originalteile verwendet werden.
Der Anschluss an die Netzspannung muss von einer Elektrofachkraft ausgeführt werden. Netzanschluss und Schutzleiterprüfung entsprechend VDE 0100 Teil 610 durchführen.
Gemäß der Maschinenrichtlinie 2006/42/EG muss vor Inbetriebnahme der Türanlage eine Gefahrenanalyse durchgeführt werden und die Türanlage gemäß der CE-Kennzeichnungsrichtlinie 93/68/EWG gekennzeichnet werden.
Den neuesten Stand von Richtlinien, Normen und länderspezifischen Vorschriften beachten, insbesondere:

- ASR A1.7 „Richtlinien für Türen und Tore“
- VDE 0100, Teil 610 „Errichten von Starkstromanlagen mit Nennspannungen bis 1000 V“
- AutSchR „Richtlinie über automatische Fenster, Türen, Tore“
- Unfallverhütungsvorschriften, insbesondere BGV A1 „Allgemeine Vorschriften“ und BGV A2 „Elektrische Anlagen und Betriebsmittel“
- DIN EN 60335-2-103 „Sicherheit elektrischer Geräte für den Hausgebrauch und ähnliche Zwecke; Besondere Anforderungen für Antriebe, für Tore, Türen und Fenster“

Sicherheitsbewusstes Arbeiten

Arbeitsplatz gegen unbefugtes Betreten sichern.
Schwenkbereich langer Anlagenteile beachten.
Arbeiten mit hohem Sicherheitsrisiko (z. B. Montage des Antriebs, der Haube oder der Türflügel) niemals alleine ausführen.
Haube/Antriebsverkleidungen gegen Herunterfallen sichern.
Verletzungsgefahr bei geöffnetem Antrieb. Durch sich drehende Teile können Haare, Kleidungsstücke, Kabel usw. eingezogen werden!
Verletzungsgefahr durch nicht gesicherte Quetsch-, Stoß-, Scher- und Einzugstellen!
Verletzungsgefahr durch Glasbruch!
Verletzungsgefahr durch scharfe Kanten im Antrieb!
Verletzungsgefahr durch frei bewegliche Teile während der Montage!

Umweltbewusstes Arbeiten

Bei der Entsorgung der Türanlage die verschiedenen Materialien trennen und der Wiederverwertung zuführen.
Batterien und Akkumulatoren nicht mit dem Hausmüll entsorgen.
Bei der Entsorgung der Türanlage und Batterien/Akkumulatoren die gesetzlichen Bestimmungen einhalten.

3 Überblick

3.1 Pläne

Nummer	Art	Name
70511-ep02	Einbauplan	Freitragender Träger mit Slimdrive SL NT
70511-ep04	Einbauplan	SL NT / -FR mit freitragendem Träger Wandmontage
70715-9-9854	Montageanleitung	ISO-Flügel für Slimdrive SL NT
70715-9-9855	Montageanleitung	Seitenteil für Slimdrive SL NT

Die Pläne unterliegen Änderungen.
▶ Nur den neuesten Stand verwenden.

3.2 Werkzeug

Werkzeug	Größe
Drehmomentschlüssel	3–15 Nm
Inbusschlüsselsatz	bis Schlüsselweite 6 mm
Gabelschlüssel	8 mm, 10 mm, 13 mm, 17 mm
Schraubendrehersatz	bis 6 mm
Bohrmaschine	–
Bohrer für Stein	–
Bohrer für Metall	–

3.3 Profilquerschnitte

Träger SL

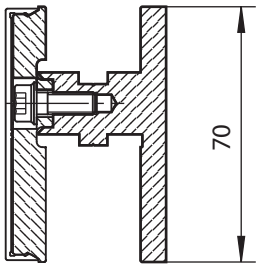

Träger EC/SL

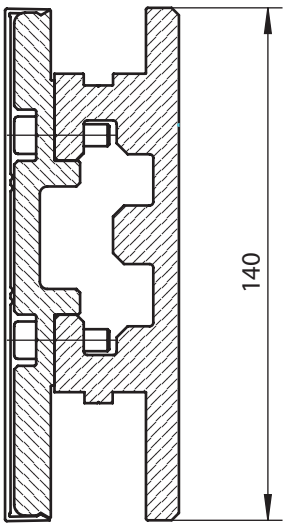

3.4 Aufbau

Geliefert werden nur die Komponenten einer der beschriebenen Montagen.

Darstellung	Tür-Typ	Türflügel	Trägertyp	Befestigung
Freitragende Montage 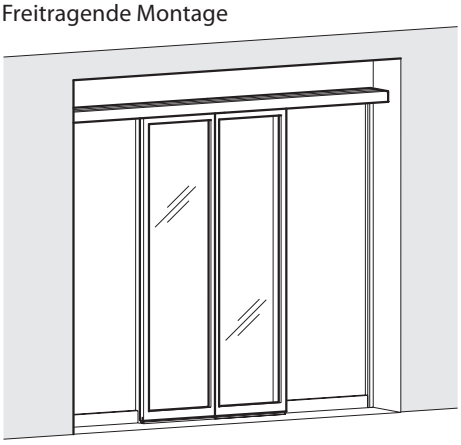	SL	1-flg. oder 2-flg.	SL EC/SL	Seitenplatte A Seitenplatte B
Freitragende Montage mit längerem Antrieb 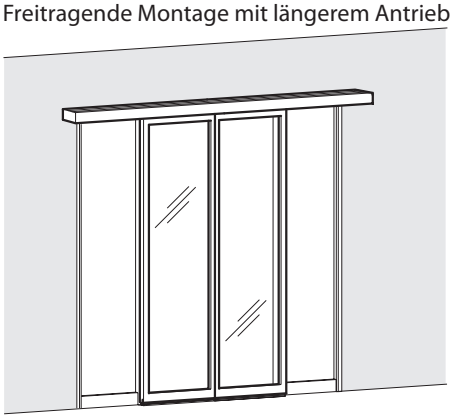	SL	1-flg. oder 2-flg.	SL EC/SL	Seitenplatte C oder D
Wandmontage (mit Seitenteilen vor der Wand) 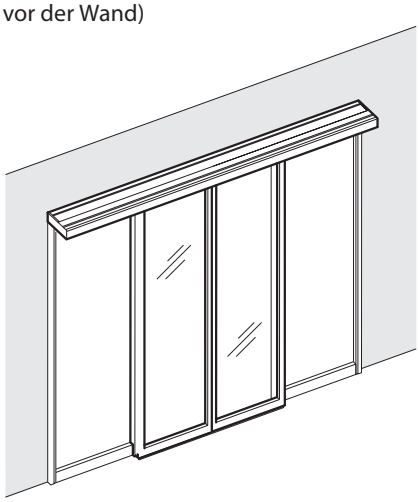	SL	1-flg. oder 2-flg.	SL	direkt am Sturz

3.5 Seitenplatten

Seitenplatte	Tür-Typ	Trägertyp	Skizze
A	SL NT	SL NT	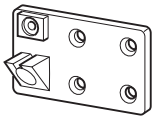
B	SL NT	EC/SL Bezeichnung: Seitenplatte groß	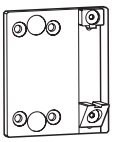
C	SL NT	SL	
D	SL NT	EC/SL Bezeichnung: Seitenplatte klein	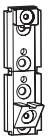

4 Montage

4.1 Bauseitige Vorbereitung

- Um eine fachgerechte Montage sicherzustellen, die bauseitige Vorbereitung prüfen:
  - Tragfähigkeit von Wand und Decke
  - Art und Belastbarkeit der Fassadenkonstruktion bzw. Unterkonstruktion
  - Ebenheit der Montageflächen
  - Angegebene Maße und bestellte Bauteile mit den tatsächlich vorhandenen Baumaßen und den örtlichen Gegebenheiten vergleichen

4.2 Vorbereitende Montagearbeiten

WARNUNG
Verletzungsgefahr!
- Arbeitsplatz gegen unbefugtes Betreten sichern.
- Bei 1-flügeligen Türen immer mindestens zu zweit arbeiten.
- Bei 2-flügeligen Türen immer mindestens zu dritt arbeiten.
- Mindestens zwei Trittleitern oder Tritthocker verwenden.

Im f olgenden Kapitel ist die Montage des Freitragenden Trägers (Trägertyp SL und EC/SL) für den Slimdrive SL NT (Antrieb unten liegend) beschrieben.

4.3 Freitragenden Träger vorbereiten

Trägertyp SL für freitragende Montage

- Laufschienenprofil (1) auf freitragenden Trägertyp SL (2) schrauben.

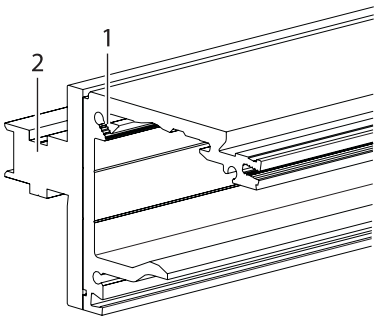

Träger für Wand-/Sturzmontage

- Trägertyp SL an Wand montieren.

Trägertyp EC/SL für freitragende Montage

- Bohrungen am Trägertyp EC/SL vom Laufschienenprofil abnehmen und bohren. Lage, Durchmesser und Tiefe gemäß Zeichnung 70504-9-0956.
- Laufschienenprofil auf Trägertyp EC/SL gemäß Einbauplan EP 70511-ep02 montieren.

Wand- und Bodenleisten montieren

- 3 Senklöcher in gleichmäßigem Abstand auf jede Wandleiste (1) bohren.
- 2–3 Senklöcher in gleichmäßigem Abstand auf jede Bodenleiste (2) bohren.
- Seitenteile an späterer Position aufstellen und gegen Umfallen sichern.
- Hilfsschnur zur genauen Ausrichtung der Seitenteile spannen.
- Position der Wandleisten und der Bodenleisten am Boden anzeichnen.
- Durchgangsbereich am Boden anzeichnen.
- Seitenteile abstellen.

- Wandleisten (1) an die Wand anlegen und auf den Fußboden aufsetzen.
- Wandleisten (1) mit Wasserwaage senkrecht ausrichten.
- Wandleisten (1) mit Senkschrauben an der Wand verschrauben.

Die Bodenleisten (2) müssen in die Wandleisten (1) hineinreichen und dort anstoßen.

- Bodenleisten (2) ausrichten und am Boden verschrauben.

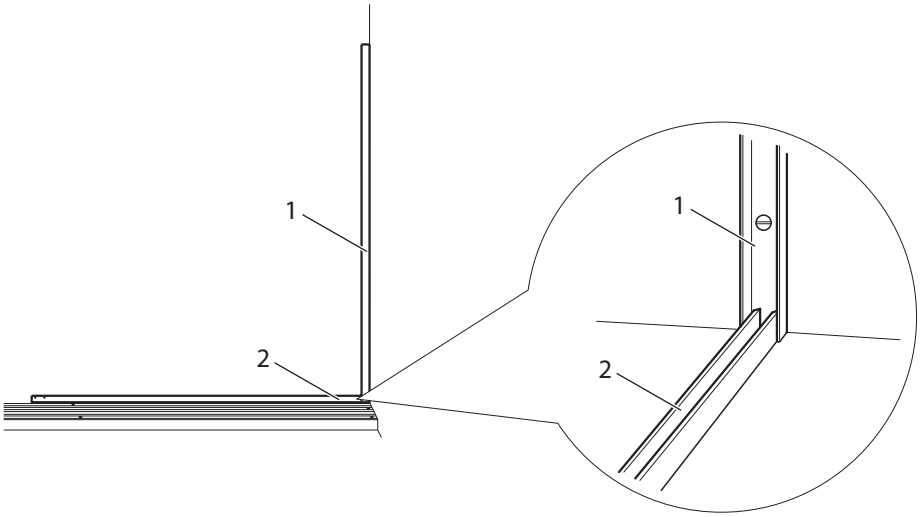

4.4 Freitragende Montage

- Bei Verwendung der Seitenplatten (klein) darauf achten, dass der Abstand zwischen Kante Wand und Bohrloch groß genug ist.

Der Typ der Seitenplatten hängt von der Montageart ab (siehe Kapitel 2.4).

Linke und rechte Seitenplatte für Trägertyp SL montieren

- Seitenplatten (2) bündig oberhalb der Wandleisten (5) an die Wand halten und waagerecht ausrichten.
- Bohrlöcher (4) durch die Seitenplatten anzeichnen.
- Bohrlöcher bohren.
- Seitenplatten mit Senkschrauben (M8) befestigen.
- Untere Fixierklötze (6) an Seitenplatte schrauben.

Seitenplatte A

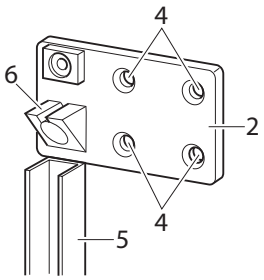

Linke und rechte Seitenplatte für Trägertyp EC/SL montieren

- Seitenplatten (2) bündig oberhalb der Wandleisten (5) an die Wand halten und waagerecht ausrichten.
- Bohrlöcher (4) durch die Seitenplatten anzeichnen.
- Bohrlöcher bohren.
- Seitenplatten mit Senkschrauben (M8) befestigen.
- Untere Fixierklötze (6) an Seitenplatte schrauben.

Seitenplatte B

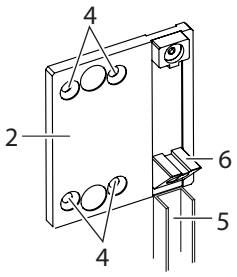

Linke und rechte Seitenplatte (klein) für Trägertyp SL montieren

- Seitenplatten (2) bündig oberhalb der Wandleisten (5) an die Wand halten und waagerecht ausrichten.
- Bohrlöcher (4) durch die Seitenplatten anzeichnen.
- Bohrlöcher bohren.
- Seitenplatten mit Senkschrauben (M8) befestigen.
- Obere Fixierklötze (1) von den Seitenplatten abschrauben und zur späteren Wiederbefestigung aufbewahren.

Seitenplatte C

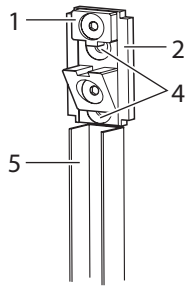

Linke und rechte Seitenplatte (klein) für Trägertyp EC/SL montieren

- Seitenplatten (2) bündig mit Wand und Sturz ausrichten.
- Bohrlöcher (4) durch die Seitenplatten anzeichnen.
- Bohrlöcher bohren.
- Seitenplatten mit Senkschrauben (M8) befestigen.
- Obere Fixierklötze (1) von den Seitenplatten entfernen.

Seitenplatte D

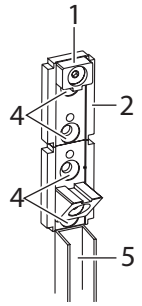

Freitragenden Träger montieren

WARNUNG!
Verletzungsgefahr! Der Freitragende Träger ist sehr schwer und kann herabfallen.
- Freitragenden Träger während der Montage mit mindestens zwei bis drei Personen gegen Herunterfallen sichern.

- Freitragenden Träger (3) auf die unteren Fixierklötze (4) der Seitenplatte legen.
- Obere Fixierklötze (1) an die Seitenplatte (2) schrauben und so den Freitragenden Träger fixieren.

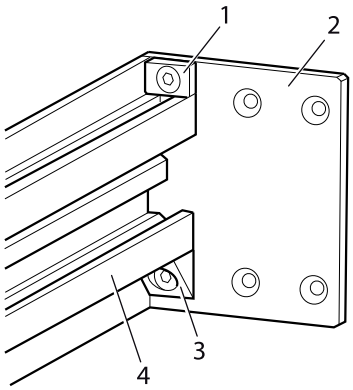

4.5 Wandmontage mit Seitenteilen vor der Wand

Freitragenden Träger montieren
- Bohrlöcher im Abstand von jeweils max. 400 mm entsprechend Einbauplan 70511-ep04 am Sturz bohren.

WARNUNG!
Verletzungsgefahr! Der Freitragende Träger ist sehr schwer und kann herabfallen.
- Freitragenden Träger während der Montage mit mindestens zwei bis drei Personen gegen Herunterfallen sichern.

- Freitragenden Träger mit Senkschrauben (M8) am Sturz befestigen.

4.6 Montage der Seitenteile

WARNUNG!
Verletzungsgefahr! Der Seitenteile sind sehr schwer und können kippen.
- Seitenteile während der Montage gegen Umkippen sichern.

VORSICHT
Verletzungsgefahr! Das Glas der Seitenteile kann splittern.
- Seitenteile sorgfältig und vorsichtig behandeln.

Verglasungsgummi einsetzen

- Verglasungsgummi (3) auf Länge der Glasscheibe zuschneiden.
- Verglasungsgummi auf die Oberkante der Glasscheibe klemmen.
- Einstellschraube (4) einsetzen.

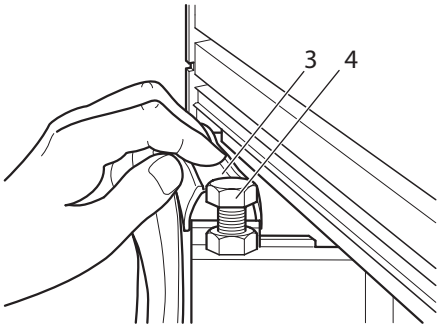

Seitenteil einsetzen

Freitragende Montage:
- Vormontiertes Seitenteil (1) von der Außenseite auf die Bodenleiste (2) stellen.

Wandmontage:
- Vormontiertes Seitenteil (1) von der Innenseite auf die Bodenleiste (2) stellen.

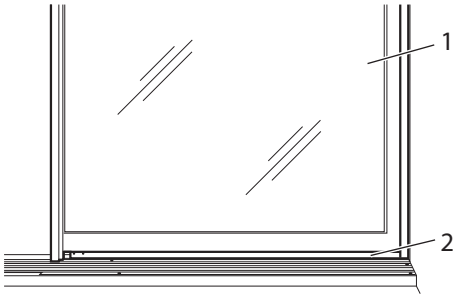

- Seitenteil (1) aufrichten/einklappen, bis es oben am Freitragenden Träger anliegt.

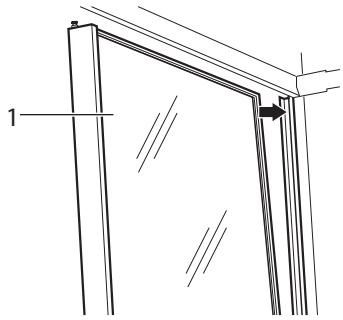

Seitenteil befestigen

- Seitenteil (1) ganz einklappen und in die Wandleiste (5) einschieben.

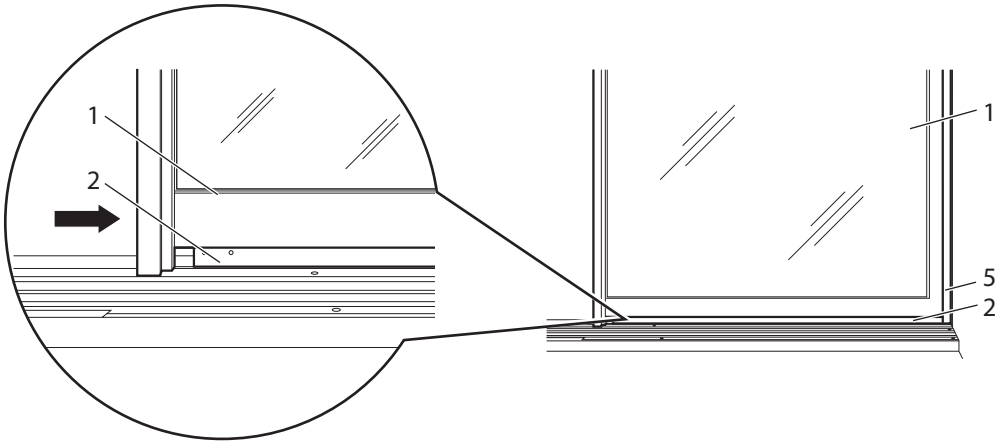

- Einstellschraube (4) oben am Seitenteil herausdrehen, bis sie am Freitragenden Träger anliegt.

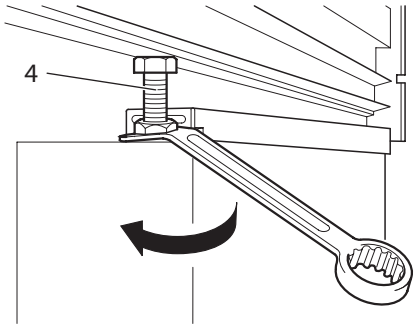

Abdeckungen am Trägertyp SL anbringen

- Deckel (2) mit Innensechskantschrauben (3) an den Freitragenden Träger (1) schrauben.

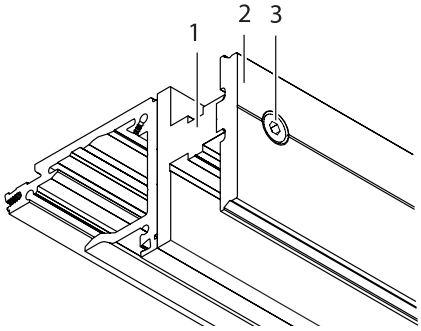

- Deckblende (4) im Durchgangsbereich der Tür von unten in den Freitragenden Träger einstecken.

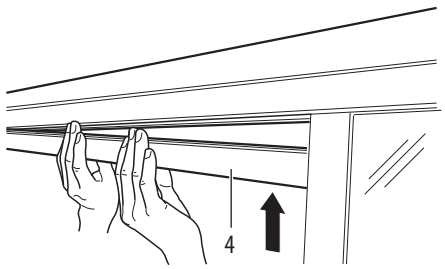

- Abdeckung (5) auf den Freitragenden Träger clipsen.

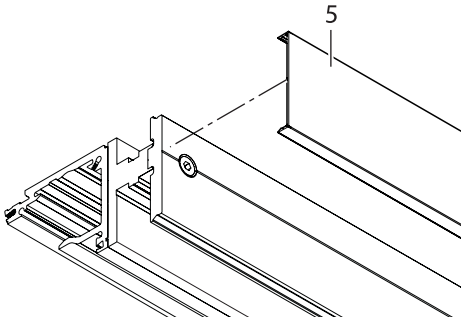

Abdeckungen am Trägertyp EC/SL anbringen

- Deckel (1) mit Innensechskantschrauben (2) an den Freitragenden Träger (3) schrauben.

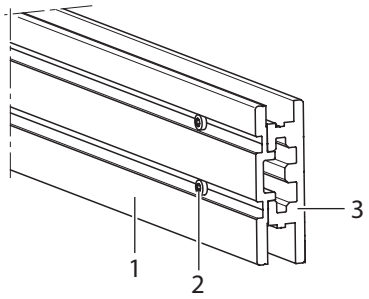

- Deckblende (4) im Durchgangsbereich der Tür von unten in den Freitragenden Träger einstecken.

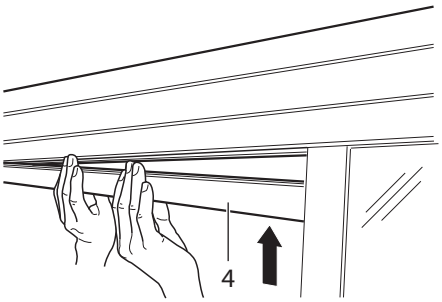

- Abdeckung (5) auf den Freitragenden Träger clipsen.

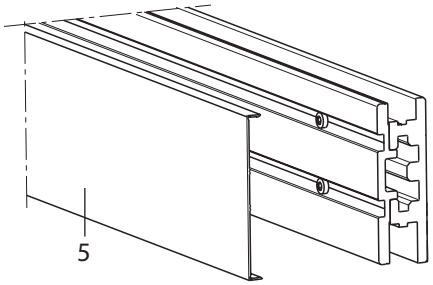

Seitenteil sichern

- Linsenblechschraube BZ 4,8 x 16 unten am Seitenteil (6) einsetzen und anziehen.
  Das Seitenteil wird mit dieser Schraube gegen Verschieben gesichert.

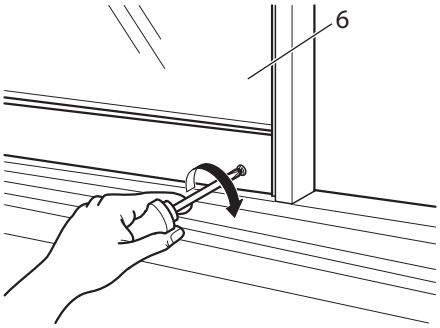

Bodenluft und Schattenfuge einstellen

- Einstellungen der Aufhängeschrauben an den Türflügeln zueinander anpassen (siehe Montageanleitung des Antriebs).

Oberlichter montieren

- Beachten Sie bei der Montage der Oberlichter die Montageanleitung des Herstellers.

5 Demontage

WARNUNG!
Verletzungsgefahr! Haube wird über eine Rasterung gehalten.
- Haube nur zu zweit abnehmen und vorsichtig am Halteseil herunterlassen.

VORSICHT
Verletzungsgefahr! Das Glas der Seitenteile kann splittern.
- Seitenteile sorgfältig und vorsichtig behandeln.

WARNUNG!
Verletzungsgefahr! Der Seitenteile sind sehr schwer und können kippen.
- Seitenteile während der Montage gegen Umkippen sichern.

WARNUNG!
Verletzungsgefahr! Der Freitragende Träger ist sehr schwer und kann herabfallen.
- Freitragenden Träger während der Montage mit mindestens zwei bis drei Personen gegen Herunterfallen sichern.

- Um die Anlage zu demontieren, in umgekehrter Reihenfolge zur Montage vorgehen.

Germany
GEZE Sonderkonstruktionen GmbH
Planken 1
97944 Boxberg-Schweigern
Tel. +49 (0) 7930-9294-0
Fax +49 (0) 7930-9294-10
E-Mail: sk.de@geze.com

GEZE GmbH
Niederlassung Nord-Ost
Bühringstraße 8
13086 Berlin (Weissensee)
Tel. +49 (0) 30-47 89 90-0
Fax +49 (0) 30-47 89 90-17
E-Mail: berlin.de@geze.com

GEZE GmbH
Niederlassung West
Nordsternstraße 65
45329 Essen
Tel. +49 (0) 201-83082-0
Fax +49 (0) 201-83082-20
E-Mail: essen.de@geze.com

GEZE GmbH
Niederlassung Mitte
Adenauerallee 2
61440 Oberursel (b. Frankfurt)
Tel. +49 (0) 6171-63610-0
Fax +49 (0) 6171-63610-1
E-Mail: frankfurt.de@geze.com

GEZE GmbH
Niederlassung Süd-West
Breitwiesenstraße 8
71229 Leonberg
Tel. +49 (0) 7152-203-594
Fax +49 (0) 7152-203-438
E-Mail: leonberg.de@geze.com

GEZE GmbH
Niederlassung Süd-Ost
Parkring 17
85748 Garching bei München
Tel.: +49 (0) 89-120 07 42-50
Fax.: +49 (0) 7152-203-77050

GEZE Service GmbH NL Süd-West
Reinhold-Vöster-Straße 25
71229 Leonberg
Tel. +49 (0) 7152-9233-34

GEZE Service GmbH NL Nord-Ost
Bühringstraße 8
13086 Berlin (Weissensee)
Tel. +49 (0) 30-470217-32

GEZE Service GmbH NL West
Nordsternstraße 65
45329 Essen
Tel. +49 (0) 201-8 30 82 16

GEZE Service GmbH NL Mitte
Feldbergstraße 59
61440 Oberursel (b. Frankfurt)
Tel. +49 (0) 6171-63 327-0

GEZE Service GmbH NL Süd
Parkring 17
85748 Garching bei München
Tel. +49 (0) 89-120 07 42-0

Austria
GEZE Austria GmbH
Wiener Bundesstrasse 85
A-5300 Hallwang
Tel. +43/6225/87180
Fax +43/6225/87180-299
E-Mail: austria.at@geze.com

Baltic States
GEZE GmbH Baltic States office
Dzelzavas iela 120 S
1021 Riga
Tel. +371 (0) 67 89 60 35
Fax +371 (0) 67 89 60 36
E-Mail: office-latvia@geze.com

Benelux
GEZE Benelux B.V.
Steenoven 36
5626 DK Eindhoven
Tel. +31-(0)40-26 290-80
Fax +31-(0)40-26 290-85
E-Mail: benelux.nl@geze.com

Bulgaria
GEZE Bulgaria - Trade
Representative Office
61 Pirinski Prohod, entrance „B“,
4th floor, office 5,
1680 Sofia
Tel. +359 (0) 24 70 43 73
Fax +359 (0) 24 70 62 62
E-Mail: office-bulgaria@geze.com

China
GEZE Industries (Tianjin) Co., Ltd.
Shuangchenzhong Road
Beichen Economic Development
Area (BEDA)
Tianjin 300400, P.R. China
Tel. +86(0)22-26973995-0
Fax +86(0)22-26972702
E-Mail: Sales-info@geze.com.cn

China
GEZE Industries (Tianjin) Co., Ltd.
Branch Office Shanghai
Unit 25N, Cross Region Plaza
No. 899, Ling Ling Road,
XuHui District
200030 Shanghai, P.R. China
Tel. +86 (0)21-523 40 960
Fax +86 (0)21-644 72 007
E-Mail: chinasales@geze.com.cn

China
GEZE Industries (Tianjin) Co., Ltd.
Branch Office Guangzhou
Room 17C3
Everbright Bank Building, No.689
Tian He Bei Road
510630 Guangzhou, P.R. China
Tel. +86(0)20-38731842
Fax +86(0)20-38731834
E-Mail: chinasales@geze.com.cn

China
GEZE Industries (Tianjin) Co., Ltd.
Branch Office Beijing
Room 1001, Tower D
Sanlitun SOHO
No. 8, Gongti North Road,
Chaoyang District,
100027 Beijing, P.R.China
Tel. +86-(0)10-5935 9300
Fax +86-(0)10-5935 9322
E-Mail: chinasales@geze.com.cn

France
GEZE France S.A.R.L.
ZAC de l'Orme Rond
RN 19
77170 Servon
Tel. +33-(0)1-606260-70
Fax +33-(0)1-606260-71
E-Mail: france.fr@geze.com

Hungary
GEZE Hungary Kft.
Bartók Béla út 105-113.
Budapest
H-1115
Tel. +36 (1) 481 4670
Fax +36 (1) 481 4671
E-Mail: office-hungary@geze.com

Iberia
GEZE Iberia S.R.L.
Pol. Ind. El Pla
C/Comerc, 2-22, Nave 12
08980 Sant Feliu de Llobregat
(Barcelona)
Tel. +34 9-02 19 40 36
Fax +34 9-02 19 40 35
E-Mail: info@geze.es

India
GEZE India Private Ltd.
MF2 & 3, Guindy Industrial Estate
Ekkattuthangal
Chennai - 600 097
Tamilnadu
Tel. +91 (0) 44 30 61 69 00
Fax +91 (0) 44 30 61 69 01
E-Mail: office-india@geze.com

Italy
GEZE Italia S.r.l
Via Giotto, 4
20040 Cambiago (MI)
Tel. +39(0)29 50 695-11
Fax +39(0)29 50 695-33
E-Mail: italia.it@geze.com

Italy
GEZE Engineering Roma S.r.l
Via Lucrezia Romana, 91
00178 Roma
Tel. +39(0)6-72 65 311
Fax +39(0)6-72 65 3136
E-Mail: roma@geze.biz

Poland
GEZE Polska Sp.z o.o.
ul. Annopol 21
03-236 Warszawa
Tel. +48 (0)22 440 4 440
Fax +48 (0)22 440 4 400
E-Mail: geze.pl@geze.com

Romania
GEZE Romania S.R.L.
IRIDE Business Park
Str. Dimitrie Pompei nr. 9–9a
Building 10, level 2, sector 2
020335 Bucharest
Tel. +40 (0) 21 25 07 750
Fax +40 (0) 21 25 07 750
E-Mail: office-romania@geze.com

Russian
OOO GEZE RUS
Gamsonovskiy Per. 2
115191 Moskau
Tel. +7 (0) 495 933 06 59
Fax +7 (0) 495 933 06 74
E-Mail: office-russia@geze.com

Scandinavia – Sweden
GEZE Scandinavia AB
Mallslingan 10
Box 7060
18711 Täby, Sweden
Tel. +46(0)8-7323-400
Fax +46(0)8-7323-499
E-Mail: sverige.se@geze.com

Scandinavia – Norway
GEZE Scandinavia AB avd. Norge
Industriveien 34 B
2073 Dal
Tel. +47(0)639-57200
Fax +47(0)639-57173
E-Mail: norge.se@geze.com

Scandinavia – Finland
Branch office of GEZE Scandinavia AB
Herralantie 824
Postbox 20
15871 Hollola
Tel. +358(0)10-40 05 100
Fax +358(0)10-40 05 120
E-Mail: finland.se@geze.com

Scandinavia – Denmark
GEZE Denmark
Branch office of GEZE Scandinavia AB
Mårkærvej 13 J-K
2630 Taastrup
Tel. +45(0)46-32 33 24
Fax +45(0)46-32 33 26
E-Mail: danmark.se@geze.com

Singapore
GEZE (Asia Pacific) Pte, Ltd.
21 Bukit Batok Crescent
#23-75, Wcega Tower,
Singapore 658065
Tel. +65-6846 1338
Fax +65-6846 9353
E-Mail: gezesea@geze.com.sg

South Africa
GEZE Distributors (Pty) Ltd.
118 Richards Drive, Halfway House,
Ext 111, P.O. Box 7934, Midrand 1685,
South Africa
Tel. +27(0)113 158 286
Fax +27(0)113 158 261
E-Mail: info@gezesa.co.za

Switzerland
GEZE Schweiz AG
Bodenackerstrasse 79
4657 Dulliken
Tel. +41-(0)62-285 54 00
Fax +41-(0)62-285 54 01
E-Mail: schweiz.ch@geze.com

Turkey
GEZE Kapı ve Pencere Sistemleri
San. ve Tic. Ltd. Şti.
Ataşehir Bulvarı, Ata 2/3
Plaza Kat: 9 D: 84 Ataşehir
Ataşehir / İstanbul
Tel. + 90 (0) 21 64 55 43 15
Fax + 90 (0) 21 64 55 82 15
E-Mail: office-turkey@geze.com

Ukraine
GEZE Ukraine TOV
ul. Viskoznaya, 17,
Building 93-B, Office 12
02094 Kiev
Tel./Fax +38 (0) 44 501 22 25
E-Mail: office-ukraine@geze.com

United Arab Emirates/GCC
GEZE Middle East
P.O. Box 17903
Jebel Ali Free Zone
Dubai
Tel. +971(0)4-88 33 112
Fax +971(0)4-88 33 240
E-Mail: geze@emirates.net.ae

United Kingdom
GEZE UK Ltd.
Blenheim Way
Fradley Park
Lichfield
Staffordshire WS13 8SY
Tel. +44(0)1543 44 30 00
Fax +44(0)1543 44 30 01
E-Mail: info.uk@geze.com

GEZE GmbH
P.O.Box 1363
Reinhold-Vöster-Straße 21–29
71229 Leonberg
Germany

Tel.: 0049 7152 203-0
Fax: 0049 7152 203-310
www.geze.com

134484-01

Der Maßstab DIN ISO 9001 unseres Handelns

134484-00

GEZE