Verteilung Scheren und Verriegelungen in Abhängigkeit von Fensterbreite a (Lichte Rahmenbreite)

gezeichnet bei geschlossener Schere Betätigung rechts
bei Betätigung links spiegelbildlich
Montage bei geöffneter Schere

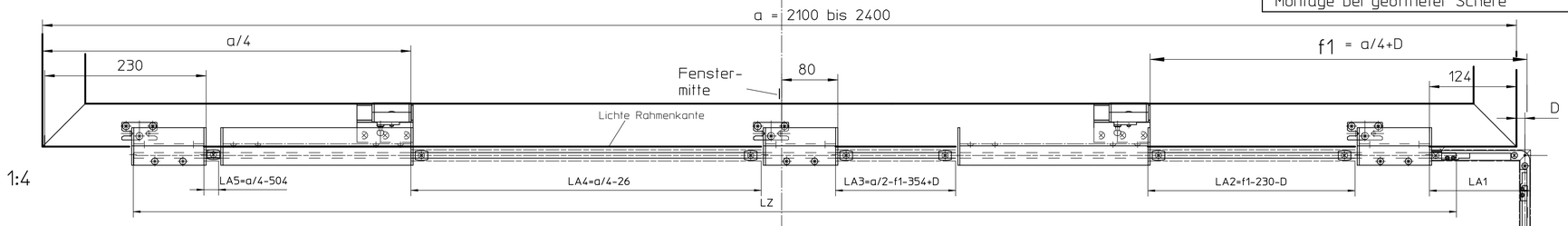

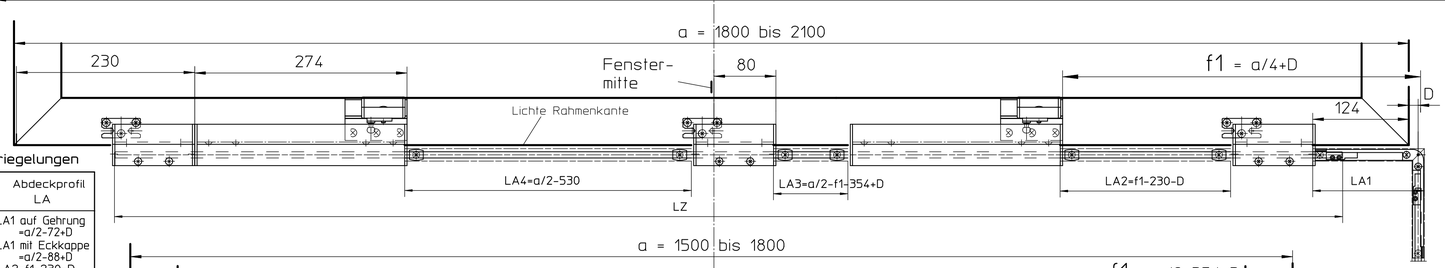

2 Scheren und 3 Verriegelungen

lichte Rahmenbreite a klapp	Anschlagmaße f	Abdeckprofil LA
2100 - 2400	f1=a/4+D	LA1 auf Gehrung =a/2-72+D LA1 mit Eckkappe =a/2-88+D LA2=f1-230-D LA3=a/2-f1-354+D LA4=a/4-26 LA5=a/4-504
1800 - 2100	f1=a/4+D	LA1 auf Gehrung =a/2-72+D LA1 mit Eckkappe =a/2-88+D LA2=f1-230-D LA3=a/2-f1-354+D LA4=a/2-530
1500 - 1800	f1=a/2-354+D	LA1 auf Gehrung =a/2-72+D LA1 mit Eckkappe =a/2-88+D LA2=f1-230-D LA4=a/2-530

Zugstange Z
LZ= a+D-227

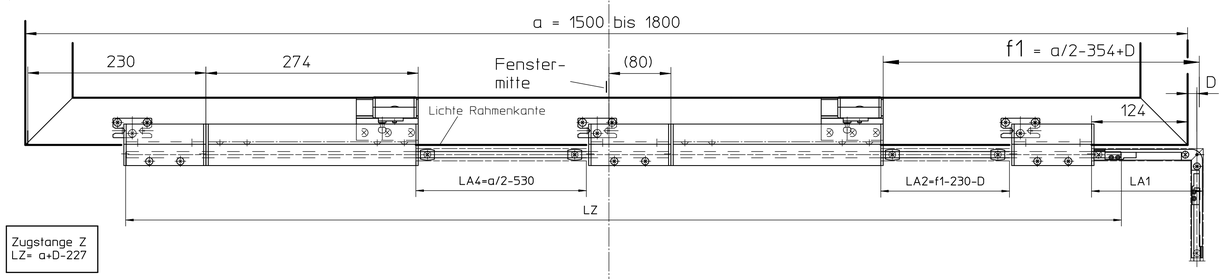

2 Scheren und 2 Verriegelungen

lichte Rahmenbreite a	Anschlagmaße f	Abdeckprofil LA
1200 - 1500	f1=230+D	LA1 auf Gehrung =a/2-72+D LA1 mit Eckkappe =a/2-88+D A2=a-778-f1+D

Zugstange Z
LZ= a+D-227

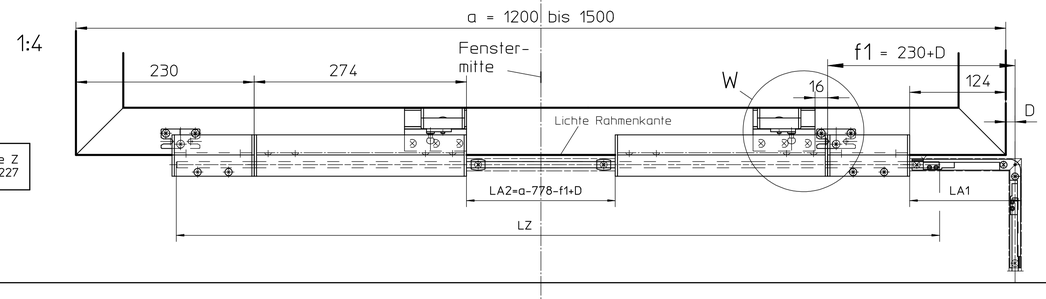

1 Schere und 2 Verriegelungen

lichte Rahmenbreite a	Anschlagmaße f	Abdeckprofil LA
1000 - 1200	f1=a/2-50+D	LA1 auf Gehrung =a/2-72+D LA1 mit Eckkappe =a/2-88+D LA2=a/2-280 LA3=a/2-454

Zugstange Z
LZ= a+D-227

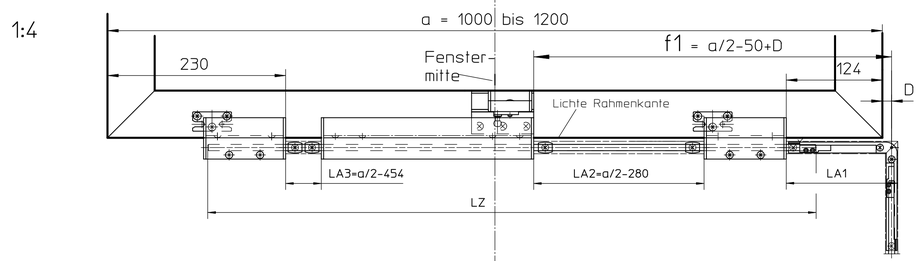

1 Schere und 1 Verriegelung

lichte Rahmenbreite a	Anschlagmaße f	Abdeckprofil LA
600 - 1000	f1=a/2+26+D	LA1 auf Gehrung =a/2-72+D LA1 mit Eckkappe =a/2-88+D

Zugstange Z
LZ= a/2+D+90

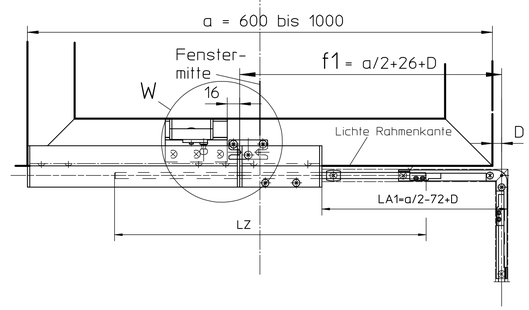

Einbau Schere-Verriegelung mit Verschiebung

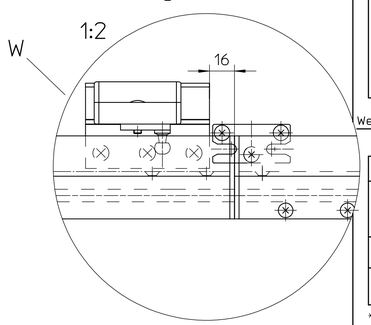

Einbau Verriegelung

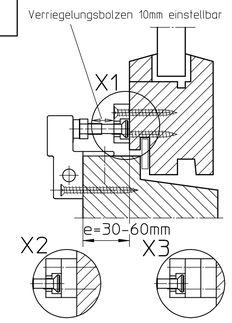

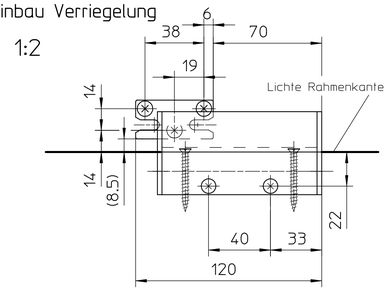

X1 : Einbau bei Leibungstiefe e= 30-40mm, (ohne Ausgleichplatte)
X2 : Bei Leibungstiefe e=40-50mm 1-Ausgleichplatte montieren, L-Schraube+10mm
X3 : Bei Leibungstiefe e=50-60mm 2 Ausgleichplatten montieren, L-Schraube+20mm

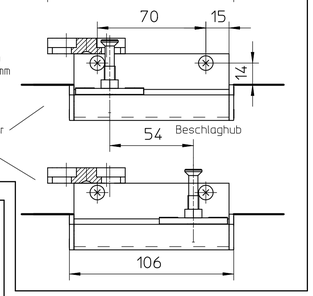

Einbau Schere auswärts

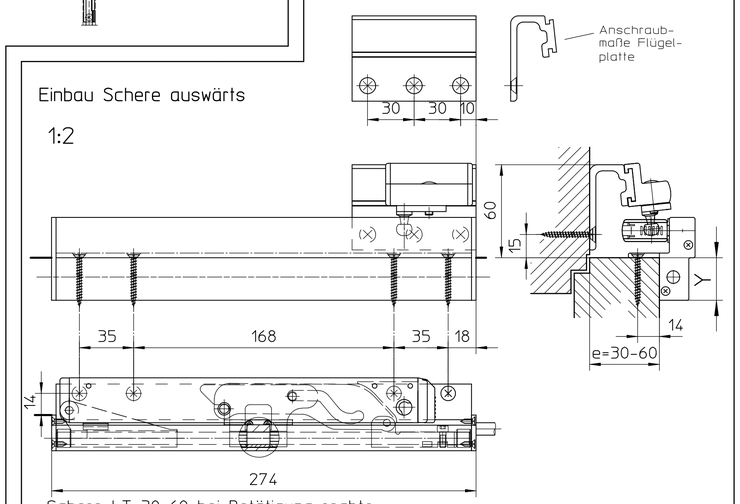

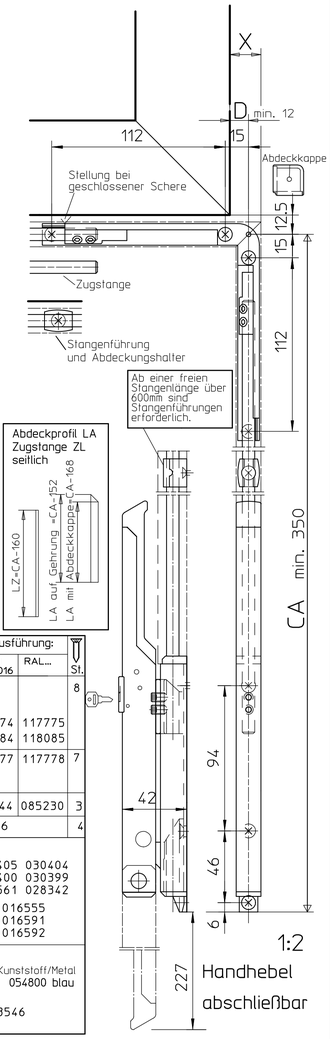

Abdeckprofil LA
Zugstange ZL
seitlich

Wichtige Hinweise:

- Einbauzeichnung, Montageanleitung, Wartungs- und Bedienungsvorschriften sind zu beachten,
- Der festgelegte Anwendungsbereich ist einzuhalten,
- Die vorgeschriebenen Anschlagmaße sind zu beachten,
- Die vorgeschriebenen Befestigungsmittel sind zu verwenden,
- Um Verletzungen zu vermeiden sind Schutzkappen auf überstehende Gewinde der Befestigungsschrauben zu drehen,
- Beschlagteile sind in Geschlossenlage gezeichnet, die Montage erfolgt aber in Offenlage,
- Alle Klemmschrauben sind in Offenlage mit Inbusschlüssel SW3 mit 5Nm anzuziehen,
- Nach der Montage und vor Inbetriebnahme ist die Funktion zu prüfen, alle Klemmschrauben nachzuziehen,
- Gelenk- und Gleitstellen sind mit einem säurefreien Fett nach DIN 51825 zu fetten,
- Die freie Zugänglichkeit der Beschlagteile zur Fettung und Wartung ist nach DIN 18357 sicherzustellen,
- Werden Stangen und Abdeckprofile anderer Hersteller verwendet, so übernimmt GEZE keine Gewährleistung und keine Haftung für die entstehenden Schäden und Folgeschäden,
- Ab einer freien Stangenlänge von 600mm sind Stangenführungen zu verwenden,

Anwendungsbereich:

Anwendung nur für vertikale Flügel unten auswärts

a =lichte Rahmenbreite: 600 bis 2400mm
b =lichte Rahmenhöhe : min. 370mm
e =Leibungstiefe : 30-60mm
Y =unterer Platzbedarf auf dem Rahmen: 28mm
X =seitlicher Platzbedarf auf dem Rahmen Handhebel : D+10mm (min. 22mm)
D = seitlich: Abstand zw. lichter Rahmenkante und Stangenmitte min.12mm
j =Flügelinnenkante bis Banddrehpunkt max.70mm

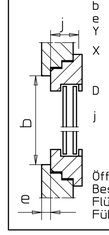

Öffnungsweite : ca. 170mm
Beschlaghub : 54mm
Flügelgewicht : max. 80kg
Füllungsgewicht : max. 30kg/m²

Weitere Informationen siehe Montageanleitung Id.-Nr.118158 Z-Nr.40421-9-0951

Fenstertyp	Befestigungsmittel	Bohr Ø
Holz*	Schere und Verriegelungen auf Rahmen SPAX 5x50 Flügelplatte und Riegelschloss SPAX 5x40 Eckumlenkung und Betätigung Senkholzschrauben 4x35 DIN 97 / DIN 7997	2.5mm 2.5mm
Leichtmetall	Senkblechschrauben 4,2xL DIN 7972 o. DIN 7982 Schr. muß durch min. 1,8mm tiefe Profilwand gehen	3.5mm
Kunststoff mit Stahlarmirung	Senkblechschrauben 4,2xL DIN 7972 o. DIN 7982 Schr. muß durch min. zwei Profilwandungen gehen	3.5mm

*Schraubenlänge für Hartholz,
für Weichholz: Schraubenlänge +10mm

Befestigungsschrauben werden nicht mitgeliefert

EMPB = Erstmusterprüfbericht /First sample test report

Benennung	Ident.-Nr. bei Ausführung: EV1	weiß RAL9016	RAL...	St.
OL90N Schere mit Zubehör für Fenster Klapp auswärts Leibungstiefe 30-60mm				8
Betätigung rechts	117773	117774	117775	
Betätigung links	118083	118084	118085	
OL90N Verriegelung für Fenster Klapp auswärts Leibungstiefe 30-60mm	117776	117777	117778	7
Handhebel abschließbar	083841	083844	085230	3
Eckumlenkung	070546			4
Stangen und Abdeckprofile				
Abdeckprofil L=2m *	030401	030405	030404	
Abdeckprofil L=3m *	030396	030400	030399	
Abdeckprofil L=6m	027558	027561	028342	
Stange Ø8 verzinkt L=2m	016555			
Stange Ø8 verzinkt L=3m	016591			
Stange Ø8 verzinkt L=6m	016592			
Zubehör (muß gesondert bestellt werden)	für Holz	Kunststoff/Metal		
Bohrlehre OL90N/OL95 (hier für Eckumlenkung und Handhebel)	054799 gelb	054800 blau		
Stangenkupplung OL90N	043546			

* Abdeckprofil beidseitig auf Gehrung geschnitten

01	10.12.2008	tbf4	*	
STATUS (Revision / Revision)	Datum / date	Name / name	Änderungs-Nr. / doc. change no.	

GEZE GmbH
P.O. Box 13 63,
71226 Leonberg
Germany

vertraulich / confidential

Benennung / designation: OL90N Klapp auswaerts, einbruchhemmend
LT 30-60

	Datum / date	Name / name
erstellt / drawn	10.12.2008	tbf4
gepr. / checked	12.01.2010	tbf1
Ersatz für: subst. for:		
Ersetzt durch: subst. with:		

Blatt / von sheet / of 1/2
Maßstab scale 1:2
Sprache / language D
Material-Nr. ID-no.
Zeichnungs-Nr. / document-no. 40421-EP-002

Diese Zeichnung entspricht dem Entwicklungsstand des Zeichnungsstatus bzw. der letzten Änderungseintragung. Aus der Benützung der Zeichnung können keine Ansprüche, gleich welcher Art, einschließlich Schadensersatzansprüche, abgeleitet und gegen GEZE geltend gemacht werden. Die Zeichnung bleibt unser Eigentum und ist Dritten nur für die Vertragsdauer zur Benutzung überlassen. Sämtliche sich aus der Zeichnung ergebenden Ansprüche stehen ausschließlich GEZE zu. Ohne vorherige Zustimmung von GEZE darf diese Zeichnung weder vervielfältig noch Dritten zugänglich gemacht werden.
This drawing shows the actual state of product development at the date of the drawing or the revision date. No claims or damages in any form can be made against GEZE as a result of the interpretation of this drawing. This drawing remains the property of GEZE and let made available to third parties only for the duration of contractural obligations. All rights connected with this drawing remain in possession of GEZE. This drawing may not be copied or handed over to third parties without the express consent of GEZE.